PP30STD

ねじピッチ= 3.18（ 8 山 ／ 吋）

ねじ巾= 2.1　切り流し

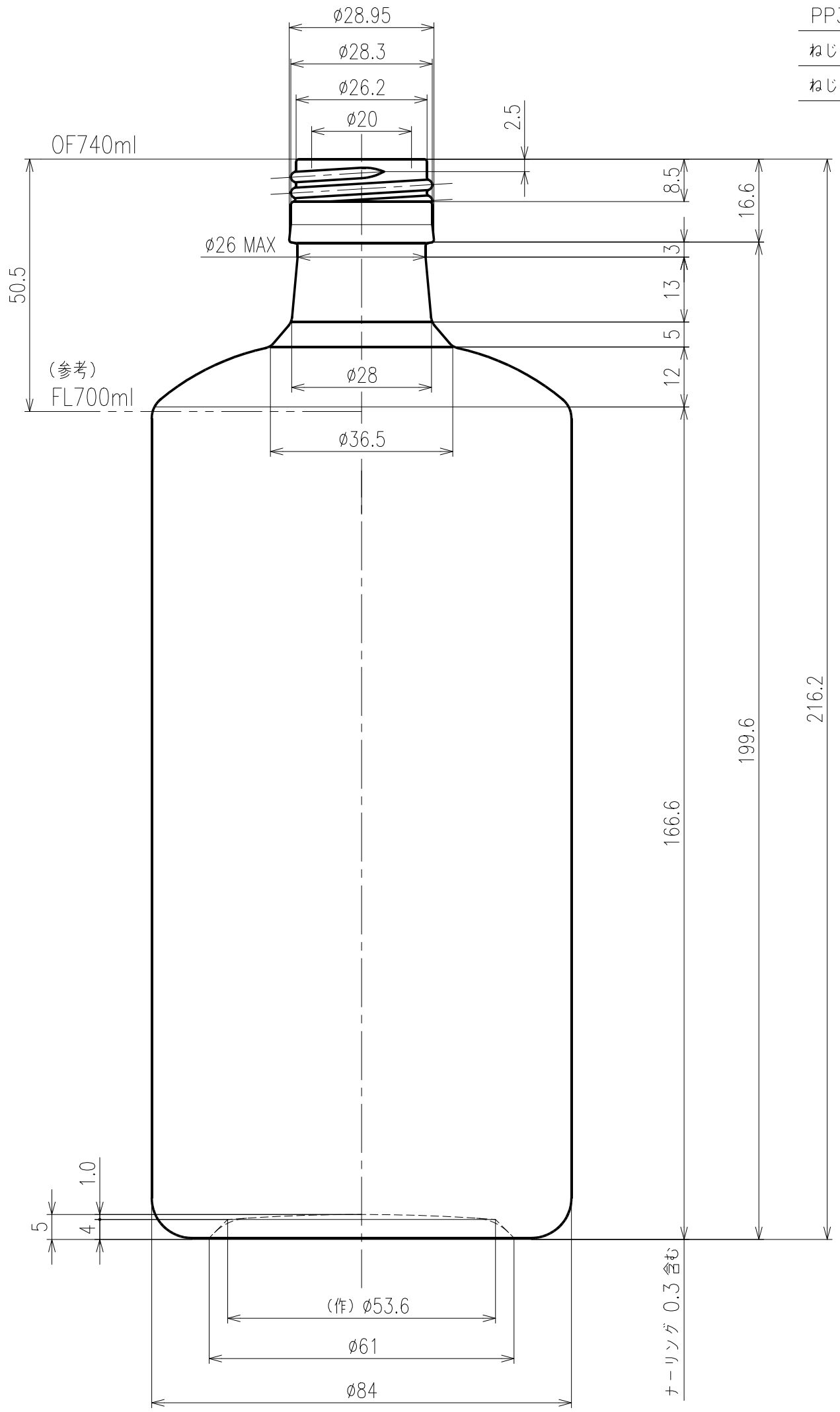

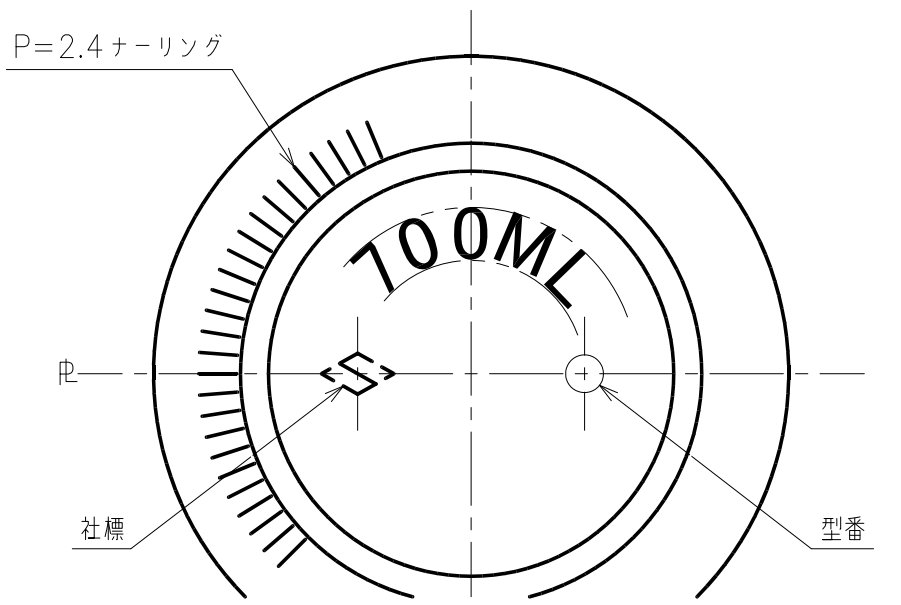

日本精工硝子株式会社

符号	年 月 日	訂 正 箇 所

容 量	OF 740 ± 9.0 ml	重 量	585 g			
色 別		尺度	1/1	2024年03月28日		
製写図	YOK	検図				
名 称	OSG700寸胴					
出 図		図 番				
		P.F-No. 1　D-4				

DRAFTED BY SATO SEIKI.