符号	年 月 日	訂 正 箇 所

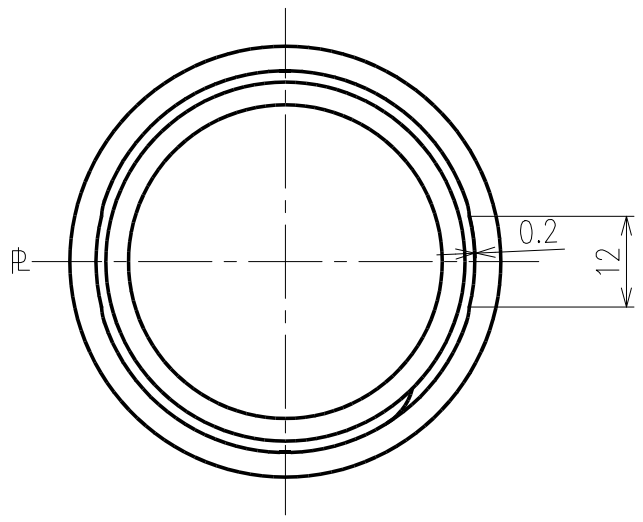

ねじピッチ＝4.23（ 6 山 ／ 吋）

ねじ巾＝2.5　巻数 1 1/4

合口部やせねじ 12 の間、径にて0.4mm逃し

カッターダイヤ φ15

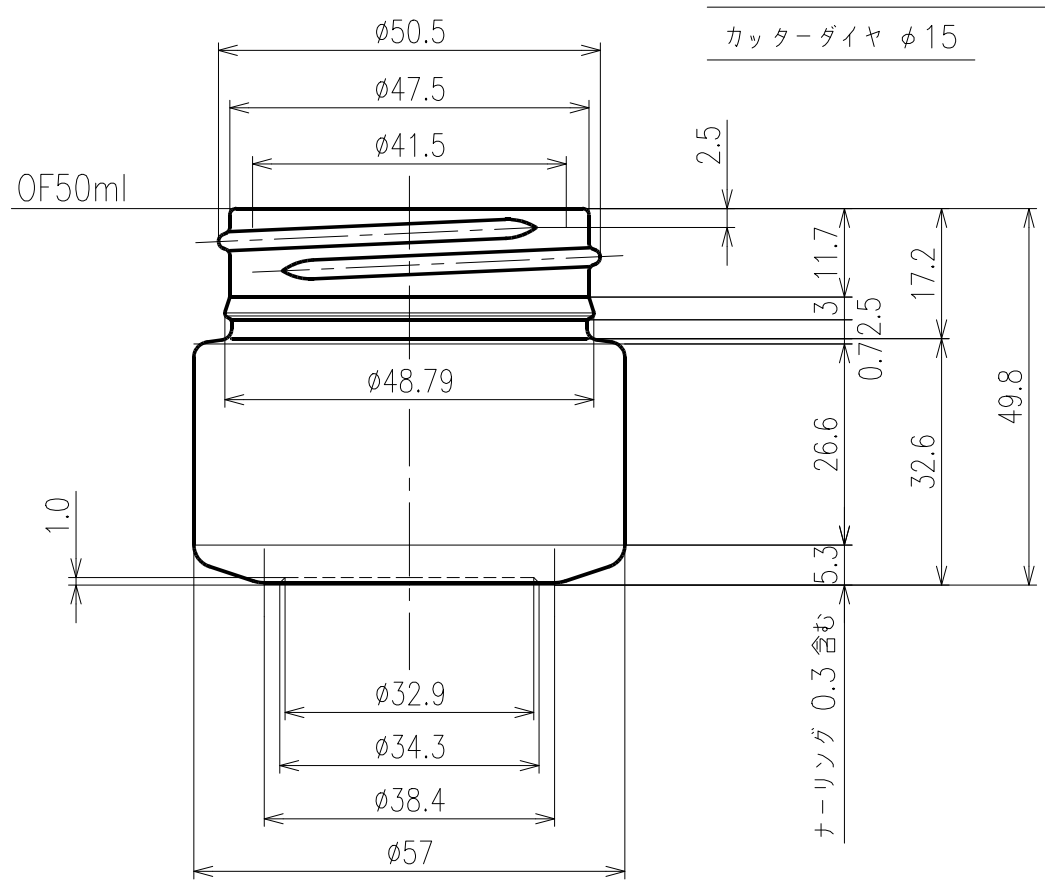

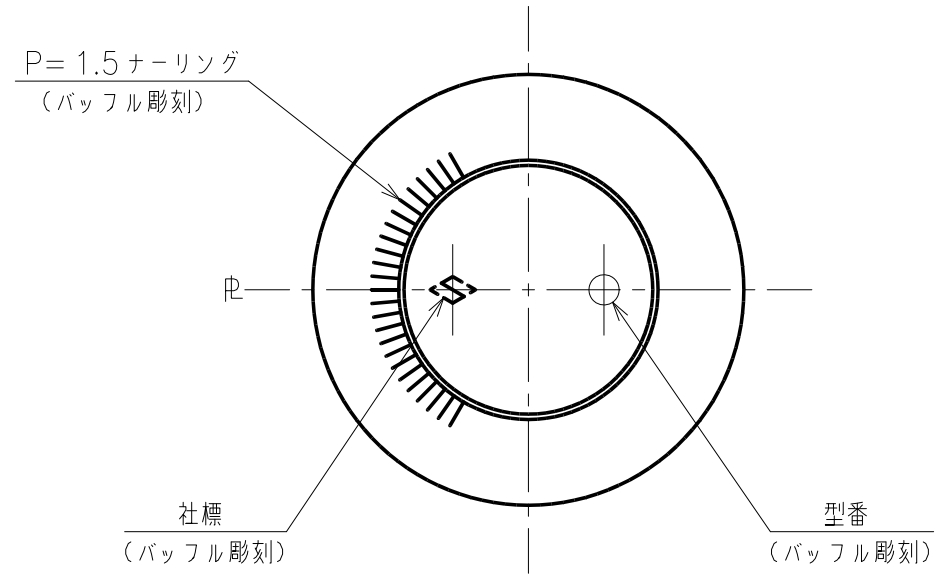

図面承認
年 月 日

見本瓶承認
年 月 日

日本精工硝子株式会社

容量	OF 50 ± 3.0 ml	重量	146 g		
色別		尺度	1/1	2023年02月02日	
製写図	YOK	検図			
名称	PSB-50SC				
出図		図番			
		P.F-No. 1	D-1		

DRAFTED BY SATO SEIKI.